14,7-78m | 14-42m | 17,5-70m | 8,93x8,53m | 138t

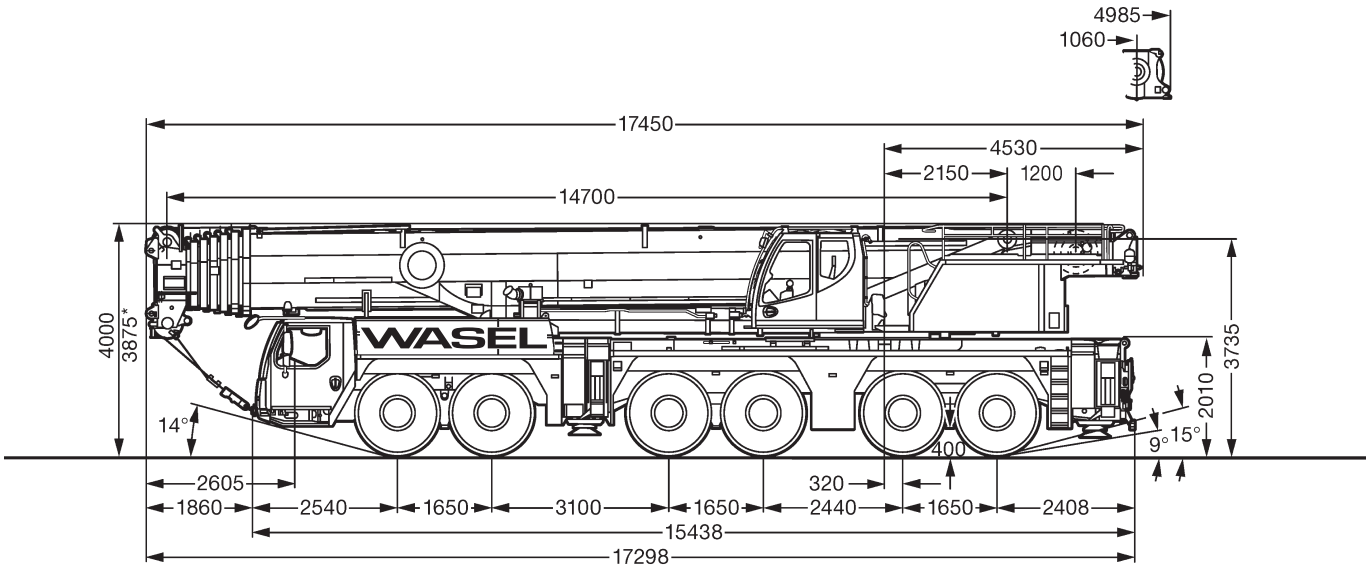

* abgesenkt · lowered · abaissé · abbassato · suspensión abajo · шасси осажено

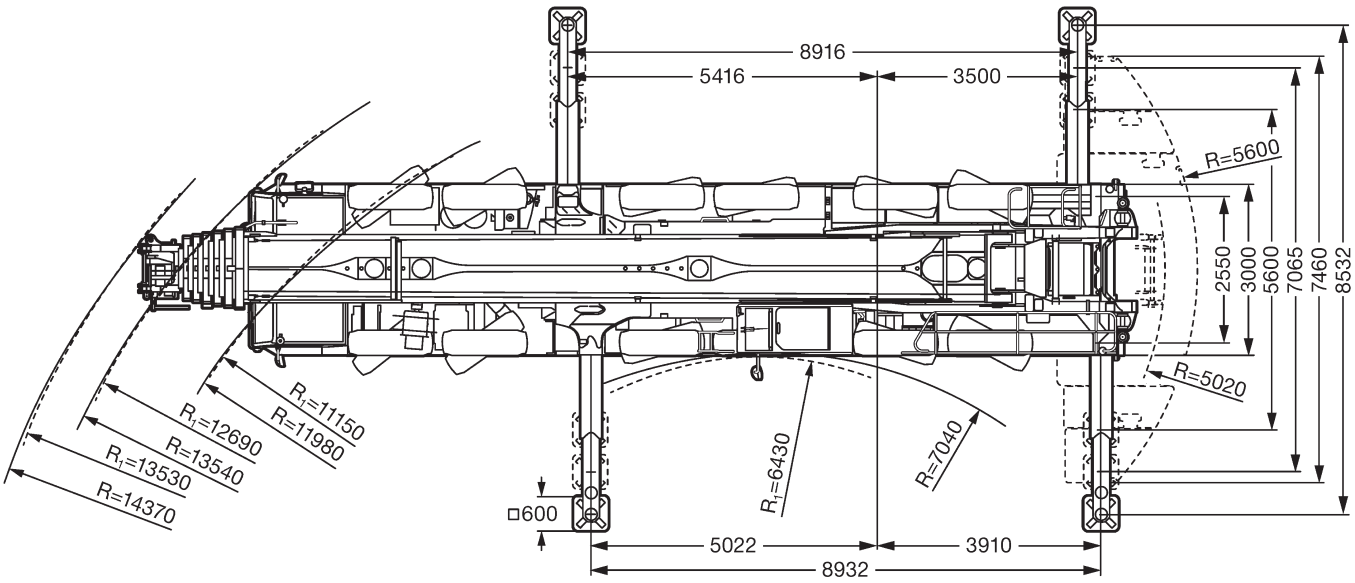

R_1 = Allradlenkung · All-wheel steering · Direction toutes roues · Tutti gli assi sterzanti · Dirección en todos los ejes · Поворот всеми колесами

Traglasten für weitere Rüstvarianten auf Anfrage
(vorgeneigter Hauptausleger, reduzierte Stützbasis, etc.)

Technische Werte

Haupt- und Spitzenauslegerlänge:		113,90 m
Max. Hauptauslegerlänge:		78,00 m
Max. Spitzenauslegerlänge (wippbar):		70,00 m
Max. Spitzenauslegerlänge (starr):		42,00 m
Hauptauslegersystem		
(Breite x Höhe):		1,60 m x 1,19 m
Spitzenauslegersystem		
(Breite x Höhe der Eckrohre):		1,71 m x 1,08 m
Auslegerfußpunkt über Boden:		3,74 m
Auslegerfußpunkt von Drehkranzmitte:		2,15 m
Gewichte der Hakenflaschen		
bei Tragfähigkeit von	125,0 t	1600 kg
	80,0 t	1450 kg
	12,2 t	500 kg
Tot-Weg der Hakenflasche		
am Hauptausleger:		ca. 2,50 m
am Spitzenausleger:		ca. 2,50 m
Max. zulässiger Seilzug	Haupthub:	122 kN
Max. Gegengewicht:		96 t
Max. Stützlast (Ausleger über Eck):		138 t
Max. Achslast bei Straßenfahrt:		12 t
Lastverteilungsplatten der Abstützung:		3,00 m x 2,00 m

Bergheim 02271/465-0 | Hürth 02233/204-0 | Köln 0221/4744-0 | Düsseldorf 0211/779257-0 | Neuss 02131/152970

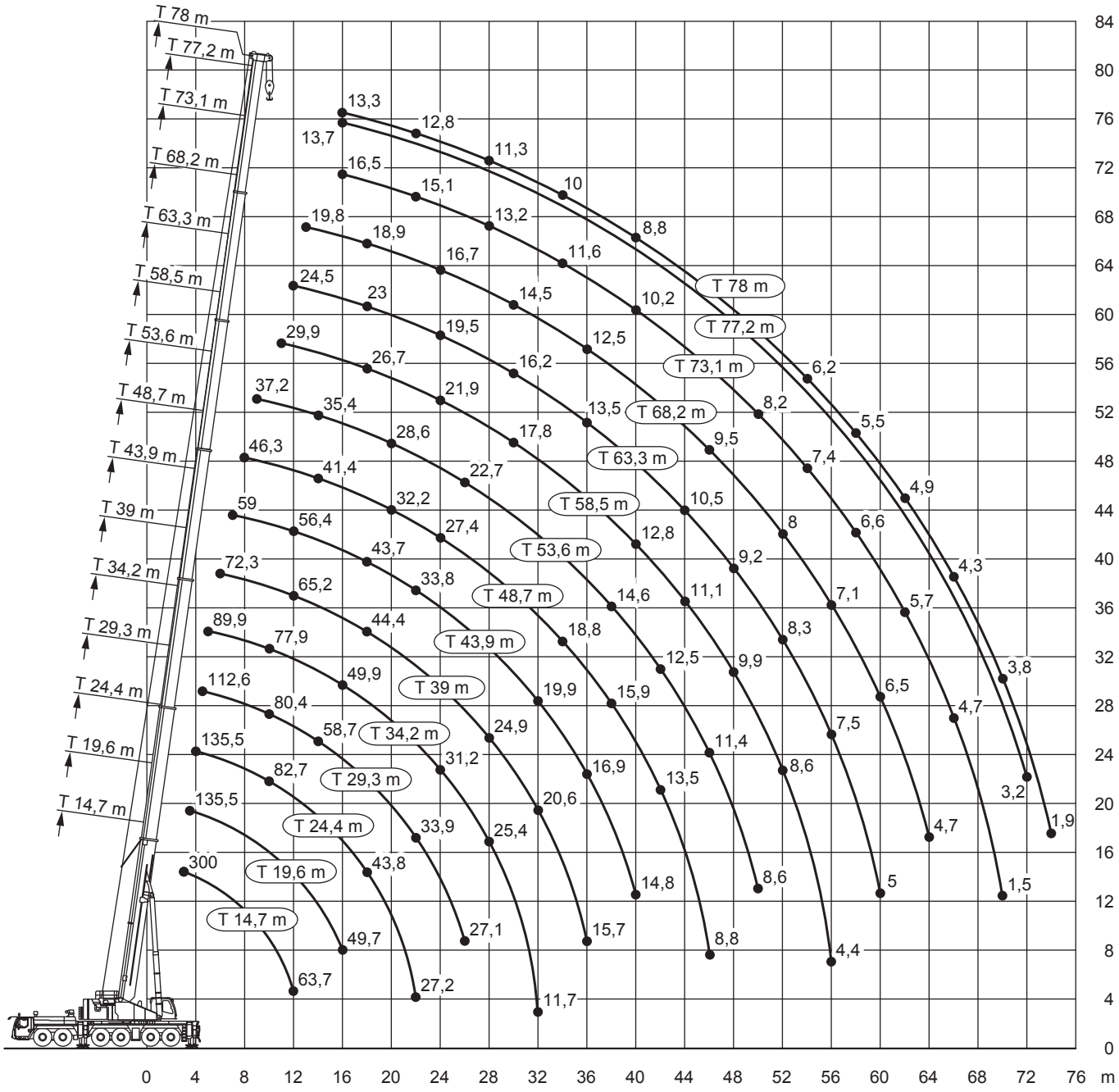
T 78 m
T 77,2 m
T 73,1 m
T 68,2 m
T 63,3 m
T 58,5 m
T 53,6 m
T 48,7 m
T 43,9 m
T 39 m
T 34,2 m
T 29,3 m
T 24,4 m
T 19,6 m
T 14,7 m
13,3 12,8 11,3 10 8,8 6,2 5,5 4,9 4,3 3,8 3,2 1,9
13,7 16,5 15,1 13,2 11,6 10,2 8,2 7,4 6,6 5,7 4,7 1,5
19,8 18,9 16,7 14,5 12,5 9,5 8 7,1 6,5 4,7
24,5 23 19,5 16,2 13,5 10,5 9,2 7,5 5
29,9 26,7 21,9 17,8 14,6 12,8 9,9 8,6
37,2 35,4 28,6 22,7 18,8 11,1 8,3
46,3 41,4 32,2 27,4 19,9 15,9 12,5 8,6
59 56,4 43,7 33,8 24,9 16,9 13,5 11,4
72,3 65,2 44,4 31,2 20,6 14,8 8,8
89,9 77,9 49,9 25,4 15,7 11,7
112,6 80,4 58,7 33,9 27,1
135,5 82,7 43,8 27,2
135,5 49,7
300 63,7
0 4 8 12 16 20 24 28 32 36 40 44 48 52 56 60 64 68 72 76 m
84 80 76 72 68 64 60 56 52 48 44 40 36 32 28 24 20 16 12 8 4 0

14,7-78m | 96t | 8,93x8,53m | 360° | EN 13000

m	14,7*	14,7	19,6	24,4	29,3	34,2	39	43,9	48,7	53,6	58,5	63,3	68,2	73,1	77,2	78	m
3	300	135,5															3
3,5	183	135,5	135,5														3,5
4	173,5	135,5	135,5	135,5													4
4,5	160,4	135,5	135,5	135,5	112,6												4,5
5	147,8	135,5	135	129,6	112,2	89,9											5
6	132,1	126	124	117,3	110,1	89,1	72,3										6
7	119,6	112,6	113,3	106,9	101,7	87,7	71,6	59									7
8	105,9	100,3	101,2	98,6	93,2	86,3	70,9	58,6	46,3								8
9	93,6	90,1	91	90,8	86,3	83,2	70,1	58,1	46,1	37,2							9
10	83,6	81,5	82,4	82,7	80,4	77,9	69,2	57,7	45,8	37,1							10
11	75,4	74	74,8	75,2	74,8	72,9	68,2	57,2	45,6	37	29,9						11
12	63,7	63,7	68,3	68,6	68,4	68,4	65,2	56,4	44,5	36,6	29,7	24,5					12
13			62,4	62,7	62,6	63,4	61,4	55,5	43,1	36,2	29,5	24,3	19,8				13
14			57,9	57,6	58,7	58,3	57,5	54,4	41,4	35,4	29,2	24,2	19,8				14
16			49,7	50,4	50,4	49,9	49,3	49,7	38	33,3	28,3	23,8	19,5	16,5	13,7	13,3	16
18				43,8	43,9	43,4	44,4	43,7	35	30,8	26,7	23	18,9	16,1	13,6	13,3	18
20				38,4	38,4	37,9	39	38,3	32,2	28,6	25	21,9	18,3	15,6	13,3	13,1	20
22				27,2	33,9	34,7	34,5	33,8	29,7	26,4	23,4	20,7	17,5	15,1	12,9	12,8	22
24					30,3	31,2	30,7	30,1	27,4	24,5	21,9	19,5	16,7	14,5	12,4	12,3	24
26					27,1	28,1	27,6	26,9	25,4	22,7	20,4	18,4	16	13,8	11,9	11,8	26
28						25,4	24,9	24,2	23,3	21,1	19,1	17,2	15,2	13,2	11,4	11,3	28
30						23,2	22,6	21,9	21,2	19,6	17,8	16,2	14,5	12,7	10,9	10,8	30
32						11,7	20,6	19,9	19,7	18,2	16,7	15,2	13,8	12,1	10,4	10,4	32
34							18,9	18,1	18,8	17	15,6	14,3	13,1	11,6	10	10	34
36							15,7	16,9	17,3	15,6	14,6	13,5	12,5	11,1	9,6	9,5	36
38								16,3	15,9	14,6	13,7	12,7	11,8	10,6	9,2	9,2	38
40								14,8	14,6	13,7	12,8	11,9	11,2	10,2	8,8	8,8	40
42									13,5	12,5	11,9	11,2	10,6	9,8	8,5	8,4	42
44									12,4	11,8	11,1	10,5	10	9,4	8,1	8,1	44
46									8,8	11,4	10,5	9,9	9,5	9	7,8	7,7	46
48										11	9,9	9,2	9	8,6	7,5	7,3	48
50										8,6	9,1	8,7	8,5	8,2	7,1	6,9	50
52											8,6	8,3	8	7,8	6,8	6,6	52
54											8,3	7,9	7,5	7,4	6,5	6,2	54
56											4,4	7,5	7,1	7	6,3	5,8	56
58												6,9	6,8	6,6	6	5,5	58
60												5	6,5	6,2	5,7	5,2	60
62													6,3	5,7	5,4	4,9	62
64													4,7	5,2	5,2	4,6	64
66														4,7	4,8	4,3	66
68														3,8	4,4	4	68
70														1,5	4	3,8	70
72															3,2	3,4	72
74																1,9	74

* nach hinten

Bergheim 02271/465-0 | Hürth 02233/204-0 | Köln 0221/4744-0 | Düsseldorf 0211/779257-0 | Neuss 02131/152970

14,7-78m | 56t | 8,93x8,53m | 360° | EN 13000

m	14,7	19,6	24,4	29,3	34,2	39	43,9	48,7	53,6	58,5	63,3	68,2	73,1	77,2	78	m
3	135,5															3
3,5	135,5	135,5														3,5
4	135,5	135,5	135,5													4
4,5	135,5	135,5	135,5	112,6												4,5
5	135,5	135	129,6	112,2	89,9											5
6	119,8	120,7	117,3	110,1	89,1	72,3										6
7	104,5	105,4	105,6	101,7	87,7	71,6	59									7
8	90,9	92	92,4	91,8	86,3	70,9	58,6	46,3								8
9	80	81,2	81,3	82,1	80,2	70,1	58,1	46,1	37,2							9
10	70,8	72,6	73,5	73,4	71,7	68,4	57,7	45,8	37,1							10
11	62,9	64,6	65,5	65,5	64,7	61,8	57,2	45,6	37	29,9						11
12	56,4	58,1	58,9	58,9	58,5	58,1	55,4	44,5	36,6	29,7	24,5					12
13		52,6	53,4	53,5	53,1	53,3	50,7	43,1	36,2	29,5	24,3	19,8				13
14		47,9	48,7	48,7	49,7	48,8	46	41,4	35,4	29,2	24,2	19,8				14
16		39,1	40	41,4	41,3	40,7	38,5	36,2	33,3	28,3	23,8	19,5	16,5	13,7	13,3	16
18			33,7	34,5	34,3	33,9	32,7	31,5	29,5	26,7	23	18,9	16,1	13,6	13,3	18
20			28,8	29,1	29	28,5	27,9	27,7	26	24,3	21,9	18,3	15,6	13,3	13,1	20
22			24,7	25	24,8	24,3	24,6	24,4	22,8	21,4	20,2	17,5	15,1	12,9	12,8	22
24				21,7	21,5	21,5	22	21,1	19,9	19,4	18	16,7	14,5	12,4	12,3	24
26				19,1	18,9	19,8	19,2	18,4	18	17,1	16,3	15,5	13,8	11,9	11,8	26
28					17,2	17,6	17	16,4	16,6	15,3	15	13,9	13,2	11,4	11,3	28
30					15,9	15,7	15,1	15,1	14,8	14,3	13,5	12,8	12,5	10,9	10,8	30
32					11,7	14,1	13,6	13,9	13,2	13,3	12,3	12	11,4	10,4	10,4	32
34						12,7	12,7	12,5	12,2	11,9	11,6	11	10,2	9,8	9,7	34
36						11,5	11,8	11,3	11,4	10,6	10,7	9,9	9,1	8,9	8,7	36
38							10,8	10,2	10,3	10	9,6	8,9	8,1	8	7,8	38
40							9,8	9,6	9,3	9,2	8,6	8	7,2	7,1	7	40
42								8,9	8,3	8,3	7,7	7,2	6,4	6,3	6,2	42
44								8,1	7,7	7,4	6,9	6,4	5,7	5,6	5,5	44
46								7,4	6,9	6,7	6,2	5,7	5	5	4,9	46
48									6,3	6	5,5	5	4,3	4,4	4,3	48
50									5,7	5,4	4,9	4,4	3,7	3,8	3,7	50
52										4,9	4,3	3,8	3,2	3,3	3,2	52
54										4,4	3,8	3,3	2,7	2,8	2,7	54
56										3,9	3,3	2,9	2,2	2,3	2,2	56
58											2,9	2,4	1,8	1,9	1,8	58
60											2,5	2				60
62												1,7				62

Duisburg 0203/99544-0
Gelsenkirchen 0209/366447-6
Berlin 030/8320999-0
Aachen 0241/529076
Wuppertal 0202/314166

14,7-78m | 46t | 8,93x8,53m | 360° | EN 13000

	14,7	19,6	24,4	29,3	34,2	39	43,9	48,7	53,6	58,5	63,3	68,2	73,1	77,2	78	
3	135,5															3
3,5	135,5	135,5														3,5
4	135,5	135,5	135,5													4
4,5	135,5	135,5	135,5	112,6												4,5
5	134,7	134,2	129,6	112,2	89,9											5
6	117	118	117,1	110,1	89,1	72,3										6
7	100,6	101,6	101,9	100,4	87,7	71,6	59									7
8	87,2	88,3	88,7	88	85,7	70,9	58,6	46,3								8
9	76	77,9	78,6	78,7	75,8	69,8	58,1	46,1	37,2							9
10	66,7	68,5	69,4	69,4	67,2	64,7	57,7	45,8	37,1							10
11	59,2	61	61,8	61,8	59,3	58,3	54,5	45,6	37	29,9						11
12	52,6	54,6	55,5	55,5	55	51,9	48,7	44,2	36,6	29,7	24,5					12
13		48,2	49,3	49,4	49,2	46,8	43,8	41,1	36,2	29,5	24,3	19,8				13
14		42,5	43,6	45,2	44,5	42,2	39,6	37,8	35,3	29,2	24,2	19,8				14
16		34,3	35,7	36,2	36	35,1	33,2	31,8	30,5	28,1	23,8	19,5	16,5	13,7	13,3	16
18			29,4	29,8	29,6	29,2	28,8	28	26	24,5	22,8	18,9	16,1	13,6	13,3	18
20			24,7	25	24,9	24,9	25,4	24	22,6	21,5	19,8	18,3	15,6	13,3	13,1	20
22			21,1	21,4	21,2	22,2	21,6	21	20	18,6	17,9	16,9	15,1	12,9	12,8	22
24				18,5	19,4	19,2	18,7	18,1	18,1	17	16,1	15	14,5	12,4	12,3	24
26				16,1	17	16,8	16,6	16,7	15,9	15,4	14,6	13,9	13,1	11,9	11,8	26
28					15,1	14,8	15	14,8	14,4	13,8	13,3	12,4	11,6	11,3	11	28
30					13,4	13,2	13,6	13,1	13,2	12,6	12	11	10,2	10	9,8	30
32					11,7	12,2	12,1	12	11,7	11,6	10,7	9,8	9	8,8	8,6	32
34						11,2	10,9	10,9	10,5	10,4	9,5	8,7	7,9	7,8	7,6	34
36						10,1	9,8	9,8	9,4	9,2	8,5	7,7	6,9	6,8	6,7	36
38							8,8	8,8	8,4	8,2	7,6	6,8	6,1	6	5,8	38
40							8	7,9	7,5	7,3	6,7	6	5,3	5,2	5,1	40
42								7,1	6,7	6,4	5,9	5,3	4,6	4,5	4,4	42
44								6,4	5,9	5,7	5,2	4,7	4	3,9	3,8	44
46								5,8	5,3	5,1	4,5	4	3,4	3,3	3,2	46
48									4,7	4,5	3,9	3,4	2,8	2,8	2,7	48
50									4,2	3,9	3,4	2,9	2,2	2,3	2,2	50
52										3,4	2,9	2,4	1,7	1,9	1,7	52
54										3	2,4	2				54
56										2,6	2	1,5				56
58											1,6					58

Bergheim 02271/465-0 | Hürth 02233/204-0 | Köln 0221/4744-0 | Düsseldorf 0211/779257-0 | Neuss 02131/152970

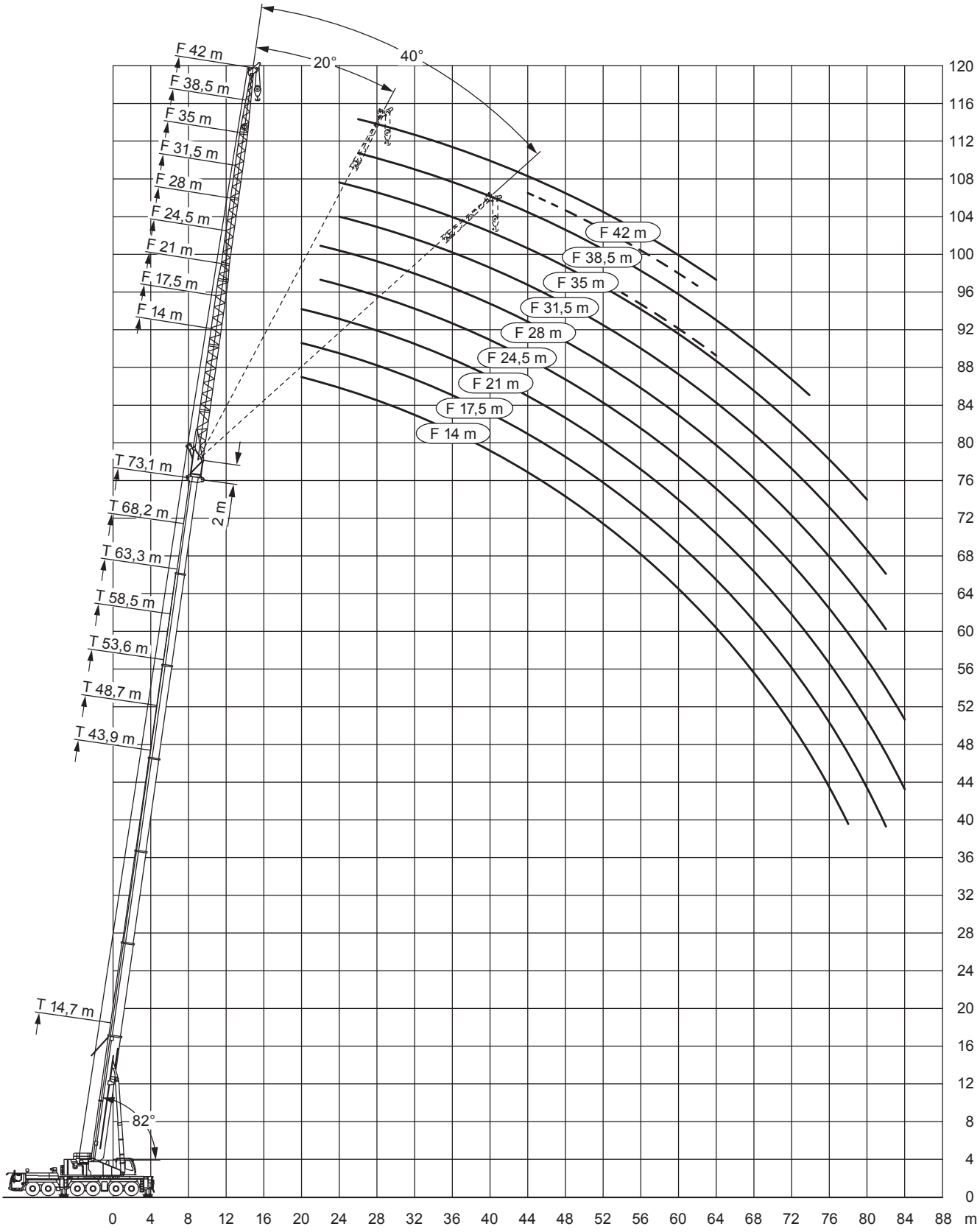
F 42 m
F 38,5 m
F 35 m
F 31,5 m
F 28 m
F 24,5 m
F 21 m
F 17,5 m
F 14 m
20°
40°
T 73,1 m
T 68,2 m
T 63,3 m
T 58,5 m
T 53,6 m
T 48,7 m
T 43,9 m
2 m
T 14,7 m
82°
0 4 8 12 16 20 24 28 32 36 40 44 48 52 56 60 64 68 72 76 80 84 88 m
0 4 8 12 16 20 24 28 32 36 40 44 48 52 56 60 64 68 72 76 80 84 88 92 96 100 104 108 112 116 120

WASEL
Schwerlastlogistik • Turmdrehkrane

63,3m | 14-28m | 96t | 8,93x8,53m | 360° | EN 13000

m	14*			17,5*			21*			24,5*			28*			m
	0°	20°	40°	0°	20°	40°	0°	20°	40°	0°	20°	40°	0°	20°	40°	
16	13,3			11,1												16
18	13,1			11			9,6			8,4						18
20	12,9			10,8			9,5			8,3			7,3			20
22	12,6	11,2		10,7			9,3			8,1			7,1			22
24	12,1	10,8		10,5	9,3		9,2			8			7			24
26	11,5	10,5	9,6	10,3	9		8,9	7,8		7,8			6,8			26
28	11,1	10,1	9,4	9,9	8,7	7,9	8,7	7,5		7,6	6,4		6,6			28
30	10,6	9,8	9,1	9,5	8,4	7,6	8,4	7,3		7,4	6,2		6,4	5,3		30
32	10,1	9,5	8,9	9,1	8,1	7,4	8,2	7	6,3	7,1	6,1		6,2	5,1		32
34	9,7	9,1	8,7	8,7	7,9	7,3	7,9	6,8	6,2	6,9	5,9	5,2	6,1	5		34
36	9,2	8,7	8,5	8,3	7,6	7,1	7,6	6,6	6	6,7	5,7	5	5,9	4,9		36
38	8,8	8,4	8,2	8	7,4	6,9	7,3	6,4	5,8	6,5	5,5	4,9	5,7	4,7	4	38
40	8,4	8	8	7,6	7,2	6,8	7	6,2	5,7	6,2	5,3	4,8	5,5	4,6	3,9	40
42	8	7,7	7,7	7,3	7	6,6	6,7	6	5,6	6	5,2	4,7	5,3	4,5	3,8	42
44	7,7	7,4	7,4	7	6,7	6,5	6,5	5,9	5,5	5,8	5	4,6	5,1	4,4	3,8	44
46	7,3	7,1	7,1	6,7	6,5	6,4	6,2	5,7	5,4	5,6	4,9	4,5	5	4,3	3,7	46
48	6,9	6,8	6,8	6,4	6,2	6,2	5,9	5,5	5,3	5,4	4,8	4,4	4,8	4,1	3,7	48
50	6,5	6,5	6,5	6,1	6	6	5,7	5,4	5,2	5,2	4,6	4,3	4,6	4	3,6	50
52	6,2	6,2	6,3	5,8	5,7	5,8	5,4	5,2	5,1	5	4,5	4,2	4,5	3,9	3,6	52
54	5,8	6	6	5,6	5,5	5,6	5,2	5,1	5	4,8	4,4	4,2	4,3	3,8	3,5	54
56	5,4	5,7	5,8	5,3	5,3	5,4	5	4,9	4,9	4,6	4,3	4,1	4,2	3,7	3,5	56
58	5,1	5,3	5,5	5	5,1	5,1	4,7	4,7	4,7	4,4	4,2	4	4	3,6	3,4	58
60	4,8	5	5,1	4,7	4,8	4,9	4,5	4,5	4,6	4,2	4	4	3,9	3,5	3,4	60
62	4,4	4,7	4,8	4,4	4,6	4,7	4,2	4,3	4,4	3,9	3,9	3,9	3,7	3,4	3,3	62
64	3,9	4,3	4,5	4,1	4,3	4,4	4	4,1	4,3	3,7	3,8	3,8	3,6	3,4	3,3	64
66	3,7	3,9	4	3,7	4	4,1	3,7	3,9	4,1	3,5	3,6	3,7	3,4	3,3	3,3	66
68	3,5	3,5		3,3	3,7	3,8	3,4	3,7	3,8	3,3	3,5	3,6	3,2	3,2	3,2	68
70	3,3	3,4		3,1	3,2	3,3	3	3,4	3,5	3,1	3,3	3,4	3,1	3,1	3,2	70
72	3,1	3,2		3	3		2,8	3,1	3,2	2,7	3,1	3,2	2,9	3	3,1	72
74	2,4	2,8		2,8	2,9		2,7	2,7	2,8	2,5	2,9	3	2,6	2,9	3	74
76				2,6	2,7		2,5	2,6		2,3	2,5	2,6	2,2	2,7	2,9	76
78				2	2,1		2,4	2,5		2,2	2,3	2,4	2,1	2,4	2,6	78
80							1,9	2,3		2,1	2,2		2	2,1	2,2	80
82								1,7		1,9	2,1		1,9	2		82
84										1,4	1,7		1,7	1,9		84
86													1,4	1,7		86
88													1	1,3		88

* + 2 m Adapter

Bergheim 02271/465-0 | Hürth 02233/204-0 | Köln 0221/4744-0 | Düsseldorf 0211/779257-0 | Neuss 02131/152970

63,3m | 31,5-42m | 96t | 8,93x8,53m | 360° | EN 13000

m	31,5*			35*			38,5*			42*			m
	0°	20°	40°	0°	20°	40°	0°	20°	40°	0°	20°	40°	
20	6,4			5,6									20
22	6,3			5,5			4,8			4,1			22
24	6,1			5,3			4,6			4			24
26	5,9			5,1			4,4			3,8			26
28	5,7			5			4,3			3,7			28
30	5,5			4,8			4,1			3,5			30
32	5,4	4,2		4,6			3,9			3,4			32
34	5,2	4,1		4,4	3,4		3,8			3,2			34
36	5	4		4,3	3,3		3,6	2,8		3,1			36
38	4,9	3,9		4,1	3,2		3,5	2,7		3	2,3		38
40	4,7	3,8	3,1	4	3,1		3,4	2,7		2,9	2,3		40
42	4,6	3,7	3	3,9	3,1	2,4	3,3	2,6		2,8	2,2		42
44	4,4	3,6	3	3,7	3	2,4	3,2	2,5		2,7	2,1		44
46	4,3	3,5	3	3,6	2,9	2,4	3,1	2,4	1,9	2,6	2		46
48	4,1	3,4	2,9	3,5	2,8	2,3	2,9	2,4	1,9	2,5	2		48
50	4	3,3	2,9	3,4	2,8	2,3	2,9	2,3	1,8	2,5	1,9	1,4	50
52	3,9	3,3	2,8	3,3	2,7	2,3	2,8	2,2	1,8	2,4	1,8	1,4	52
54	3,7	3,2	2,8	3,2	2,6	2,2	2,7	2,2	1,8	2,3	1,8	1,3	54
56	3,6	3,1	2,8	3,1	2,6	2,2	2,6	2,1	1,7	2,2	1,7	1,3	56
58	3,5	3,1	2,8	3	2,5	2,2	2,5	2	1,7	2,2	1,7	1,3	58
60	3,4	3	2,7	2,9	2,5	2,2	2,5	2	1,7	2,1	1,6	1,3	60
62	3,3	2,9	2,7	2,9	2,4	2,2	2,4	2	1,7	2	1,6	1,3	62
64	3,2	2,9	2,7	2,8	2,4	2,1	2,3	1,9	1,7	2	1,6	1,3	64
66	3,1	2,8	2,7	2,7	2,3	2,1	2,3	1,9	1,6	1,9	1,5	1,3	66
68	2,9	2,8	2,7	2,6	2,3	2,1	2,2	1,8	1,6	1,9	1,5	1,3	68
70	2,8	2,7	2,7	2,5	2,3	2,1	2,1	1,8	1,6	1,8	1,4	1,3	70
72	2,7	2,7	2,7	2,4	2,2	2,1	2,1	1,8	1,6	1,7	1,4	1,3	72
74	2,6	2,6	2,7	2,3	2,2	2,1	2	1,7	1,6	1,7	1,4	1,2	74
76	2,3	2,5	2,7	2,2	2,2	2,1	1,9	1,7	1,6	1,6	1,4	1,2	76
78	2	2,4	2,6	2	2,1	2,1	1,8	1,7	1,6	1,6	1,3	1,2	78
80	1,8	2,2	2,4	1,7	2	2,1	1,7	1,7	1,6	1,5	1,3	1,2	80
82	1,7	1,9	2,1	1,5	2	2,1	1,5	1,6	1,6	1,5	1,3	1,2	82
84	1,6	1,7	1,8	1,4	1,7	2	1,2	1,6	1,6	1,3	1,3	1,2	84
86	1,4	1,6		1,3	1,4	1,6	1	1,5	1,6	1	1,3	1,2	86
88	1,3	1,4		1,2	1,3	1,3		1,2	1,5		1,3	1,2	88
90		1,2		1,1	1,2			1	1,1		1,2	1,2	90
92					1,1							1,1	92

* + 2 m Adapter

Duisburg 0203/99544-0
Gelsenkirchen 0209/366447-6
Berlin 030/8320999-0
Aachen 0241/529076
Wuppertal 0202/314166

WASEL
Schwerlastlogistik • Turmdrehkrane

68,2m | 14-28m | 96t | 8,93x8,53m | 360° | EN 13000

m	14*			17,5*			21*			24,5*			28*			m
	0°	20°	40°	0°	20°	40°	0°	20°	40°	0°	20°	40°	0°	20°	40°	
18	10,5			8,9												18
20	10,4			8,8			7,8			6,8			5,9			20
22	10,2			8,7			7,7			6,6			5,8			22
24	10	9,3		8,6			7,5			6,5			5,7			24
26	9,6	9		8,4	8,1		7,4			6,4			5,6			26
28	9,2	8,7	8,5	8,1	7,8		7,3	6,8		6,3			5,5			28
30	8,8	8,3	8,2	7,8	7,5	7,1	7,1	6,6		6,2	5,6		5,4			30
32	8,5	8	7,9	7,5	7,2	7	6,9	6,5		6	5,5		5,3	4,7		32
34	8,1	7,7	7,6	7,2	7	6,8	6,6	6,3	5,8	5,9	5,4		5,2	4,6		34
36	7,7	7,4	7,3	6,9	6,7	6,6	6,4	6,1	5,7	5,8	5,3	4,8	5,1	4,5		36
38	7,4	7,1	7	6,7	6,5	6,3	6,1	5,9	5,5	5,6	5,1	4,7	5	4,4		38
40	7,1	6,8	6,8	6,4	6,2	6,1	5,9	5,7	5,4	5,4	5	4,6	4,9	4,3	3,8	40
42	6,7	6,5	6,5	6,1	6	5,9	5,6	5,5	5,3	5,2	4,8	4,5	4,7	4,2	3,7	42
44	6,4	6,2	6,3	5,8	5,7	5,7	5,4	5,2	5,1	4,9	4,7	4,4	4,5	4,1	3,7	44
46	6,1	5,9	6	5,5	5,5	5,5	5,1	5	5	4,7	4,5	4,3	4,4	4	3,6	46
48	5,9	5,7	5,7	5,3	5,3	5,3	4,9	4,8	4,8	4,5	4,4	4,2	4,2	3,9	3,6	48
50	5,6	5,5	5,5	5,1	5	5,1	4,7	4,6	4,7	4,3	4,2	4,1	4	3,8	3,5	50
52	5,4	5,2	5,3	4,8	4,8	4,9	4,5	4,5	4,5	4,1	4,1	4	3,8	3,7	3,5	52
54	5,1	5	5,1	4,6	4,6	4,7	4,3	4,3	4,3	3,9	3,9	3,9	3,6	3,6	3,4	54
56	4,9	4,8	4,9	4,4	4,4	4,5	4,1	4,1	4,2	3,7	3,7	3,8	3,5	3,4	3,4	56
58	4,6	4,6	4,6	4,2	4,2	4,3	3,9	3,9	4	3,6	3,6	3,6	3,3	3,3	3,3	58
60	4,3	4,4	4,5	4	4	4,1	3,7	3,7	3,8	3,4	3,4	3,5	3,2	3,2	3,2	60
62	4,1	4,2	4,3	3,8	3,9	3,9	3,6	3,6	3,6	3,2	3,3	3,4	3,1	3,1	3,1	62
64	3,8	4	4,1	3,7	3,7	3,8	3,4	3,4	3,5	3,1	3,1	3,2	2,9	3	3	64
66	3,6	3,8	3,9	3,5	3,5	3,6	3,3	3,3	3,3	3	3	3,1	2,8	2,9	2,9	66
68	3,2	3,5	3,6	3,3	3,4	3,5	3,1	3,2	3,2	2,9	2,9	3	2,7	2,7	2,8	68
70	3	3,2	3,3	3	3,2	3,3	2,9	3	3,1	2,7	2,8	2,9	2,6	2,6	2,7	70
72	2,8	2,9		2,6	3	3,1	2,7	2,9	3	2,6	2,7	2,8	2,5	2,5	2,6	72
74	2,7	2,8		2,5	2,6	2,7	2,4	2,8	2,9	2,4	2,6	2,7	2,4	2,4	2,5	74
76	2,6	2,6		2,4	2,4		2,2	2,4	2,6	2,1	2,5	2,6	2,2	2,3	2,4	76
78	2,2	2,5		2,3	2,3		2,1	2,1	2,2	1,9	2,2	2,4	2	2,2	2,3	78
80		1,2		2,2	2,2		2	2,1		1,8	1,9	2	1,7	2,1	2,2	80
82				1,4	1,9		1,9	2		1,7	1,8	1,8	1,5	1,8	2	82
84							1,7	1,8		1,6	1,6		1,4	1,5	1,6	84
86								1,3		1,5	1,5		1,3	1,4		86
88										1	1,4		1,3	1,3		88
90														1,2		90

* + 2 m Adapter

Bergheim 02271/465-0 | Hürth 02233/204-0 | Köln 0221/4744-0 | Düsseldorf 0211/779257-0 | Neuss 02131/152970

68,2m | 31,5-42m | 96t | 8,93x8,53m | 360° | EN 13000

m	31,5*			35*			38,5*			42*			m
	0°	20°	40°	0°	20°	40°	0°	20°	40°	0°	20°	40°	
22	5			4,4									22
24	4,9			4,3			3,6			3,1			24
26	4,8			4,2			3,6			3,1			26
28	4,7			4,1			3,5			3,1			28
30	4,7			4			3,4			3			30
32	4,6			4			3,4			3			32
34	4,5	3,8		3,9			3,3			2,9			34
36	4,4	3,7		3,8	3,1		3,2			2,8			36
38	4,3	3,7		3,7	3		3,2			2,7			38
40	4,2	3,6		3,6	3		3,1	2,5		2,7			40
42	4,1	3,5	2,9	3,5	2,9		3	2,4		2,6	2,1		42
44	4	3,4	2,9	3,4	2,8		2,9	2,4		2,5	2		44
46	3,9	3,3	2,9	3,3	2,8	2,3	2,8	2,3		2,4	1,9		46
48	3,7	3,3	2,9	3,2	2,7	2,3	2,7	2,3	1,8	2,4	1,9		48
50	3,6	3,2	2,8	3,1	2,7	2,3	2,7	2,2	1,8	2,3	1,8		50
52	3,5	3,1	2,8	3,1	2,6	2,2	2,6	2,1	1,8	2,2	1,8	1,3	52
54	3,3	3,1	2,8	3	2,6	2,2	2,5	2,1	1,7	2,2	1,7	1,3	54
56	3,2	3	2,8	2,9	2,5	2,2	2,4	2	1,7	2,1	1,7	1,3	56
58	3,1	3	2,7	2,8	2,5	2,2	2,4	2	1,7	2	1,6	1,3	58
60	2,9	2,9	2,7	2,7	2,4	2,1	2,3	1,9	1,7	2	1,6	1,2	60
62	2,8	2,8	2,7	2,5	2,4	2,1	2,2	1,9	1,6	1,9	1,6	1,2	62
64	2,7	2,7	2,7	2,4	2,3	2,1	2,1	1,9	1,6	1,9	1,5	1,2	64
66	2,6	2,6	2,7	2,3	2,3	2,1	2	1,8	1,6	1,8	1,5	1,2	66
68	2,5	2,5	2,6	2,2	2,2	2,1	1,9	1,8	1,6	1,7	1,4	1,2	68
70	2,3	2,4	2,5	2,1	2,1	2,1	1,8	1,7	1,6	1,6	1,4	1,2	70
72	2,2	2,3	2,4	2	2,1	2,1	1,7	1,7	1,6	1,5	1,4	1,2	72
74	2,1	2,2	2,3	1,9	2	2,1	1,6	1,7	1,6	1,4	1,4	1,2	74
76	2	2,1	2,2	1,8	1,9	2	1,5	1,6	1,6	1,3	1,3	1,2	76
78	1,9	2	2,1	1,7	1,8	1,9	1,4	1,5	1,6	1,2	1,3	1,2	78
80	1,7	1,9	2	1,5	1,7	1,8	1,3	1,5	1,5	1,1	1,3	1,2	80
82	1,4	1,8	1,9	1,4	1,6	1,7	1,2	1,4	1,5		1,2	1,2	82
84	1,2	1,6	1,8	1,2	1,5	1,6	1,1	1,3	1,4		1,1	1,2	84
86	1,1	1,3	1,5		1,4	1,5		1,2	1,3		1	1,2	86
88	1	1,1	1,2		1,2	1,3		1,1	1,2			1,1	88
90		1				1,1			1,1			1	90

* + 2 m Adapter

Duisburg 0203/99544-0
Gelsenkirchen 0209/366447-6
Berlin 030/8320999-0
Aachen 0241/529076
Wuppertal 0202/314166

73,1m | 14-28m | 96t | 8,93x8,53m | 360° | 13000

m	14*			17,5*			21*			24,5*			28*			m
	0°	20°	40°	0°	20°	40°	0°	20°	40°	0°	20°	40°	0°	20°	40°	
20	8,3			7			6,1									20
22	8,1			6,9			6			5,1			4,4			22
24	7,9	7,2		6,8			5,9			5			4,3			24
26	7,7	6,9		6,6			5,8			4,9			4,2			26
28	7,5	6,7	6,4	6,4	5,9		5,7			4,9			4,2			28
30	7,2	6,4	6,2	6,2	5,7		5,5	5		4,8			4,1			30
32	6,9	6,2	6	5,9	5,5	5,2	5,3	4,8		4,7	4,3		4,1			32
34	6,6	6	5,8	5,7	5,3	5	5,1	4,6		4,5	4,1		4	3,7		34
36	6,4	5,8	5,6	5,5	5,1	4,9	4,9	4,5	4,3	4,3	3,9		3,9	3,5		36
38	6,2	5,6	5,4	5,3	4,9	4,7	4,7	4,3	4,1	4,2	3,8	3,6	3,7	3,4		38
40	5,9	5,4	5,2	5,1	4,7	4,5	4,5	4,2	4	4	3,6	3,4	3,6	3,3		40
42	5,7	5,2	5,1	4,9	4,5	4,4	4,4	4	3,8	3,9	3,5	3,3	3,4	3,2	3	42
44	5,5	5	4,9	4,7	4,4	4,3	4,2	3,9	3,7	3,7	3,4	3,2	3,3	3,1	2,9	44
46	5,2	4,9	4,8	4,5	4,2	4,1	4	3,7	3,6	3,5	3,3	3,1	3,2	2,9	2,8	46
48	5	4,7	4,6	4,4	4,1	4	3,9	3,6	3,5	3,4	3,2	3,1	3,1	2,9	2,8	48
50	4,8	4,5	4,5	4,2	4	3,9	3,7	3,5	3,4	3,3	3,1	3	3	2,8	2,7	50
52	4,6	4,4	4,4	4,1	3,8	3,8	3,6	3,4	3,3	3,2	3	2,9	2,9	2,7	2,6	52
54	4,4	4,2	4,3	3,9	3,7	3,7	3,4	3,3	3,2	3,1	2,9	2,8	2,8	2,6	2,5	54
56	4,2	4,1	4,1	3,7	3,6	3,6	3,3	3,2	3,1	3	2,8	2,7	2,7	2,5	2,4	56
58	4	3,9	4	3,6	3,5	3,5	3,2	3,1	3	2,9	2,7	2,7	2,6	2,4	2,4	58
60	3,8	3,8	3,8	3,4	3,4	3,4	3,1	3	3	2,8	2,6	2,6	2,5	2,4	2,3	60
62	3,6	3,6	3,7	3,3	3,3	3,3	3	2,9	2,9	2,7	2,6	2,5	2,4	2,3	2,3	62
64	3,5	3,4	3,5	3,1	3,2	3,2	2,9	2,8	2,8	2,6	2,5	2,5	2,3	2,2	2,2	64
66	3,3	3,3	3,4	3	3	3,1	2,8	2,8	2,8	2,5	2,4	2,4	2,3	2,1	2,1	66
68	3,1	3,2	3,2	2,9	2,9	3	2,7	2,7	2,7	2,4	2,3	2,4	2,2	2,1	2,1	68
70	2,9	3,1	3,1	2,8	2,8	2,9	2,6	2,6	2,7	2,3	2,3	2,3	2,1	2	2	70
72	2,7	2,9	3	2,6	2,7	2,8	2,5	2,5	2,6	2,2	2,2	2,3	2	2	2	72
74	2,3	2,7	2,7	2,4	2,6	2,7	2,3	2,4	2,5	2,1	2,2	2,2	1,9	1,9	2	74
76	2	2,3	2,4	2,2	2,4	2,5	2,2	2,3	2,4	2	2,1	2,1	1,8	1,9	1,9	76
78	1,6	1,9		1,8	2,1	2,2	1,9	2,2	2,3	1,9	2	2,1	1,7	1,8	1,9	78
80		1,6		1,5	1,8		1,6	2	2,1	1,7	1,9	2	1,6	1,7	1,8	80
82		1,3		1,2	1,4		1,3	1,6	1,7	1,4	1,8	1,8	1,5	1,6	1,8	82
84					1,1		1	1,3		1,1	1,5	1,6		1,6	1,7	84
86								1			1,2	1,2		1,4	1,5	86
88															1,1	88

* + 2 m Adapter

Bergheim 02271/465-0 | Hürth 02233/204-0 | Köln 0221/4744-0 | Düsseldorf 0211/779257-0 | Neuss 02131/152970

73,1m | 31,5-42m | 96t | 8,93x8,53m | 360° | EN 13000

m	31,5*			35*			38,5*			42*			m
	0°	20°	40°	0°	20°	40°	0°	20°	40°	0°	20°	40°	
24	3,7			3,1									24
26	3,6			3,1			2,5			1,9			26
28	3,5			3,1			2,5			1,9			28
30	3,5			3			2,5			1,9			30
32	3,4			3			2,5			1,9			32
34	3,4			2,9			2,5			1,9			34
36	3,3	3,1		2,9			2,5			1,9			36
38	3,2	3		2,8			2,4			1,9			38
40	3,2	2,9		2,7	2,6		2,4			1,9			40
42	3,1	2,8		2,7	2,5		2,3	2,1		1,9			42
44	3	2,7	2,6	2,6	2,4		2,2	2		1,8	1,7		44
46	2,9	2,6	2,5	2,5	2,3		2,1	1,9		1,7	1,6		46
48	2,8	2,5	2,4	2,4	2,2	2,1	2	1,9		1,6	1,5		48
50	2,7	2,4	2,4	2,3	2,1	2,1	1,9	1,8		1,6	1,4		50
52	2,6	2,4	2,3	2,2	2,1	2	1,8	1,7	1,7	1,5	1,4		52
54	2,5	2,3	2,2	2,1	2	1,9	1,7	1,6	1,6	1,4	1,3	1,2	54
56	2,4	2,2	2,1	2	1,9	1,9	1,7	1,6	1,6	1,3	1,2	1,2	56
58	2,3	2,1	2,1	1,9	1,8	1,8	1,6	1,5	1,5	1,2	1,1	1,2	58
60	2,2	2,1	2	1,9	1,8	1,7	1,5	1,4	1,4	1,1	1	1,1	60
62	2,1	2	2	1,8	1,7	1,7	1,4	1,3	1,4	1,1	1	1	62
64	2	1,9	1,9	1,7	1,6	1,6	1,4	1,2	1,3	1		1	64
66	2	1,9	1,8	1,6	1,6	1,6	1,3	1,2	1,2				66
68	1,9	1,8	1,8	1,6	1,5	1,5	1,2	1,1	1,2				68
70	1,8	1,7	1,7	1,5	1,4	1,5	1,1	1	1,1				70
72	1,7	1,7	1,7	1,4	1,4	1,4	1,1	1	1,1				72
74	1,7	1,6	1,6	1,4	1,3	1,4	1		1				74
76	1,6	1,6	1,6	1,3	1,3	1,3			1				76
78	1,5	1,5	1,6	1,2	1,2	1,3							78
80	1,4	1,5	1,5	1,2	1,2	1,3							80
82	1,3	1,4	1,5		1,1	1,2							82
84		1,3	1,4		1,1	1,2							84
86		1,2	1,3		1	1,1							86
88						1,1							88

* + 2 m Adapter

Duisburg 0203/99544-0
Gelsenkirchen 0209/366447-6
Berlin 030/8320999-0
Aachen 0241/529076
Wuppertal 0202/314166

WASEL
Schwerlastlogistik • Turmdrehkrane

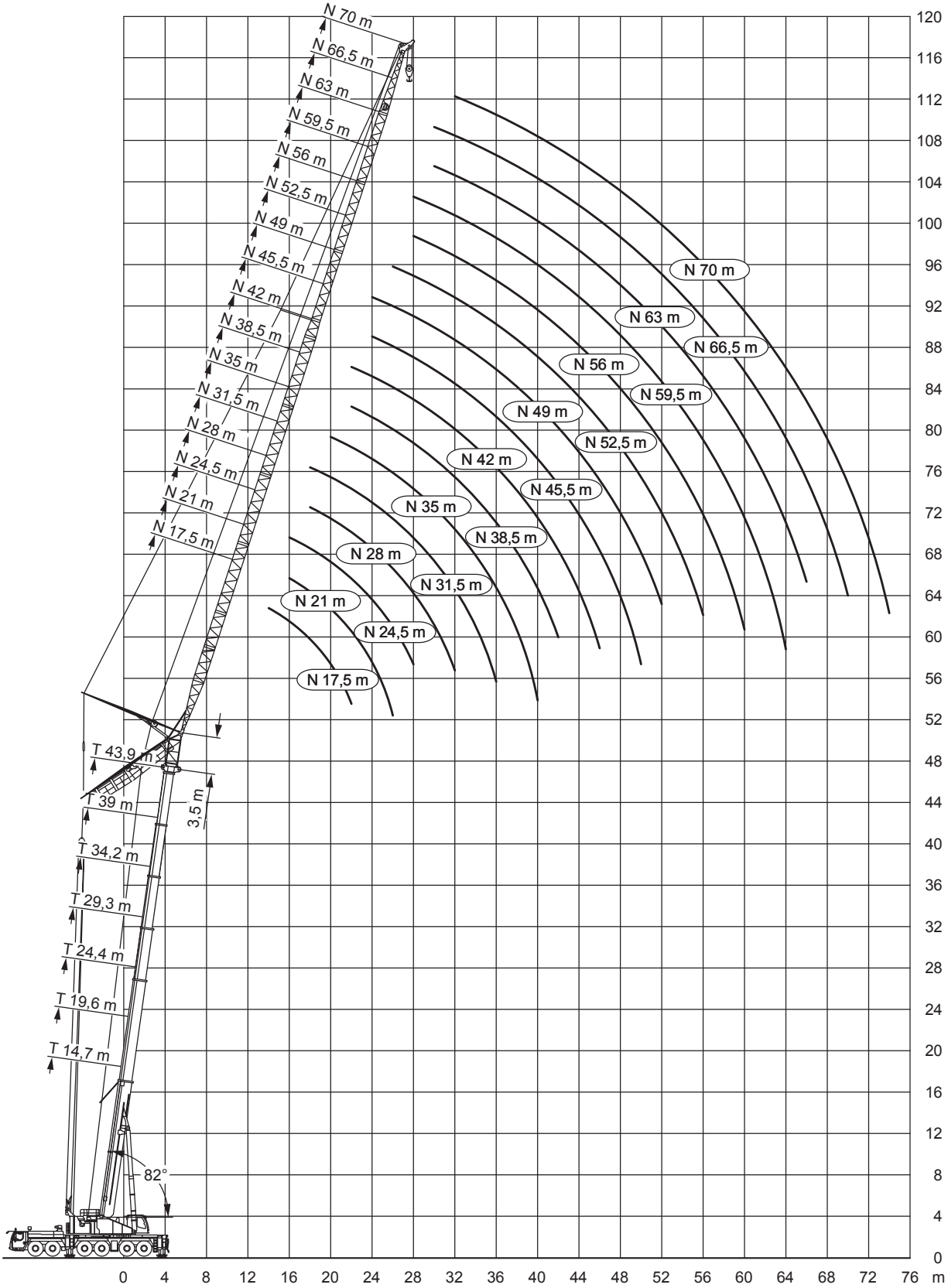

Bergheim 02271/465-0
Hürth 02233/204-0
Köln 0221/4744-0
Düsseldorf 0211/779257-0
Neuss 02131/152970

14,7m	17,5-70m	96t	8,93x8,53m	360°	13000
82°					

m	14,7*																m
	17,5	21	24,5	28	31,5	35	38,5	42	45,5	49	52,5	56	59,5	63	66,5	70	
8	50,2																8
9	50,2	44,3															9
10	49,9	44,3															10
11	49	43,6	38,7														11
12	48,3	42,8	38	33,6													12
13	47,6	42	37,3	33	29												13
14	46,7	41,3	36,7	32,5	28,7	25,4											14
16	40,6	40,2	35,6	31,5	28	25	22,2	19,7									16
18	32,2	38,5	34,7	30,7	27,3	24,5	21,8	19,4	17,2								18
20		32,7	33,7	30	26,7	23,9	21,4	19,1	16,9	15,1	13,5						20
22		22,9	30,9	29,5	26,2	23,4	20,9	18,8	16,7	14,9	13,3	11,8					22
24			24,7	28,3	25,9	23	20,6	18,4	16,4	14,7	13,2	11,6	10,3	9,2			24
26				24,7	24,5	22,7	20,2	18,1	16,2	14,5	13	11,5	10,2	9,1	8,1	7,2	26
28				19,7	22,1	22	20	17,9	16	14,3	12,8	11,3	10	8,9	8	7,1	28
30					18,4	20,8	19,7	17,4	15,7	14,1	12,6	11,2	9,9	8,8	7,9	7	30
32					14,1	18	19,1	16,9	15,6	13,9	12,5	11	9,8	8,7	7,8	6,9	32
34						14,8	17,6	16,1	15,4	13,7	12,3	10,9	9,6	8,5	7,6	6,8	34
36						11,1	15,1	15,4	15,3	13,6	12,1	10,7	9,4	8,4	7,5	6,6	36
38							12,4	14,3	15,1	13,5	12	10,5	9,2	8,2	7,4	6,5	38
40								12,5	14	13,5	11,9	10,3	9,1	8	7,2	6,3	40
42								10,2	12,3	13,1	11,8	10,2	8,9	7,9	7,1	6,2	42
44									10,4	11,7	11,7	10	8,8	7,7	6,9	6	44
46									8,4	10,3	10,9	9,9	8,6	7,6	6,8	5,9	46
48										8,7	10	9,7	8,5	7,5	6,7	5,7	48
50											8,7	9,5	8,4	7,4	6,5	5,6	50
52											7,3	8,9	8,3	7,2	6,4	5,4	52
54												7,6	8,2	7,2	6,3	5,3	54
56												6,3	7,4	7,1	6,2	5,2	56
58													6,4	6,8	6,2	5	58
60													5,2	6,2	6,1	5	60
62														5,3	5,7	4,9	62
64															5,2	4,8	64
66															4,4	4,6	66
68																4,3	68
70																3,6	70

* + 3,5 m Adapter

19,6m	17,5-70m	96t	8,93x8,53m	360°	13000
82°					

m	19,6*																m
	17,5	21	24,5	28	31,5	35	38,5	42	45,5	49	52,5	56	59,5	63	66,5	70	
9	46,8																9
10	47,2	41,5															10
11	47,6	41,5	36,3														11
12	47,6	41,4	36,2														12
13	46,9	41	36	31,7													13
14	46,4	40,5	35,7	31,5	27,4												14
16	43,5	39,5	34,8	30,8	27	23,8	21,1										16
18	36,9	39	34,1	30,1	26,6	23,5	20,8	18,5	16,3								18
20		36,5	33,7	29,5	26,2	23,2	20,6	18,3	16,2	14,4							20
22		28,5	32,5	29,2	25,7	22,8	20,3	18,1	16	14,2	12,7	11,2					22
24			28,2	28,6	25,5	22,5	20,1	17,8	15,8	14,1	12,6	11,1	9,8	8,7			24
26			21,7	26,8	25,1	22,3	19,8	17,7	15,6	13,9	12,4	11	9,7	8,6	7,7		26
28				22,6	24,2	22,1	19,6	17,5	15,5	13,8	12,3	10,9	9,6	8,5	7,6	6,7	28
30					20,7	21,9	19,5	17,2	15,4	13,7	12,2	10,8	9,5	8,5	7,5	6,6	30
32					16,9	20,3	19	16,7	15,2	13,5	12,1	10,7	9,4	8,4	7,5	6,6	32
34						17,3	18,3	16,1	15,2	13,4	12	10,5	9,3	8,3	7,4	6,5	34
36						13,9	16,6	15,4	15,1	13,4	11,9	10,4	9,2	8,1	7,3	6,4	36
38							14,3	14,8	15	13,3	11,7	10,2	9	8	7,1	6,3	38
40							11,3	13,9	14,6	13,1	11,6	10	8,8	7,8	7	6,1	40
42								11,8	13,3	13	11,5	9,9	8,7	7,7	6,9	6	42
44									11,7	12,3	11,3	9,7	8,6	7,5	6,7	5,9	44
46									9,8	11,4	11,1	9,6	8,4	7,4	6,6	5,8	46
48										9,9	10,6	9,5	8,3	7,3	6,5	5,6	48
50										8,2	9,6	9,4	8,2	7,2	6,4	5,5	50
52											8,3	9,3	8,1	7,1	6,3	5,3	52
54											6,7	8,4	8	7	6,2	5,2	54
56												7,3	7,7	6,9	6,1	5,1	56
58													7,2	6,8	6	5	58
60													6,2	6,5	6	4,9	60
62														6,1	5,8	4,8	62
64														5,2	5,7	4,7	64
66															5,1	4,7	66
68																4,7	68
70																4,1	70

* + 3,5 m Adapter

Bergheim 02271/465-0 | Hürth 02233/204-0 | Köln 0221/4744-0 | Düsseldorf 0211/779257-0 | Neuss 02131/152970

24,4m
82°

17,5-70m

96t

8,93x8,53m

360°

EN
13000

m	24,4*																m
	17,5	21	24,5	28	31,5	35	38,5	42	45,5	49	52,5	56	59,5	63	66,5	70	
10	42,7																10
11	42,8	37,8															11
12	42,8	37,7	33,1														12
13	42,8	37,6	33	29,3													13
14	42,8	37,6	32,9	29,2													14
16	42,8	37,4	32,8	28,9	25,2	22,1											16
18	39,7	37,2	32,3	28,6	24,9	21,9	19,4	17,2									18
20	32,3	37,1	32	28,2	24,6	21,7	19,2	17,1	15,1	13,4							20
22		33,1	31,9	27,8	24,4	21,5	19,1	16,9	15	13,3	11,8						22
24			30,7	27,7	24,2	21,3	18,9	16,8	14,8	13,2	11,7	10,4	9,2				24
26			25,7	27,7	24,1	21,2	18,8	16,6	14,7	13,1	11,6	10,3	9,1	8,1	7,1		26
28				25	24,1	21,1	18,7	16,5	14,6	13	11,5	10,2	9	8	7,1	6,2	28
30				20,3	22,6	21,1	18,6	16,4	14,5	12,9	11,4	10,1	8,9	7,9	7	6,2	30
32					19	21	18,5	16,2	14,4	12,8	11,3	10,1	8,9	7,9	7	6,1	32
34					14,6	18,9	18,1	16	14,4	12,7	11,3	10	8,8	7,8	6,9	6,1	34
36						15,9	17,3	15,3	14,3	12,7	11,2	9,9	8,7	7,7	6,9	6	36
38							15,7	14,7	14,3	12,6	11,1	9,8	8,6	7,6	6,8	5,9	38
40							13,1	14,2	14,3	12,5	10,9	9,6	8,5	7,5	6,7	5,9	40
42								12,9	13,7	12,4	10,8	9,5	8,3	7,4	6,6	5,8	42
44								10,9	12,8	12,2	10,7	9,3	8,2	7,2	6,5	5,6	44
46									11	11,9	10,5	9,2	8,1	7,1	6,3	5,5	46
48										10,8	10,5	9,1	8	7	6,2	5,4	48
50										9,3	10,3	9	7,9	6,9	6,1	5,3	50
52											9,5	9	7,8	6,8	6	5,2	52
54											8,2	8,7	7,7	6,7	5,9	5	54
56												8,1	7,6	6,6	5,8	4,9	56
58												6,9	7,5	6,6	5,8	4,8	58
60													6,9	6,5	5,7	4,7	60
62														6,5	5,7	4,6	62
64														5,8	5,7	4,6	64
66															5,6	4,5	66
68															4,9	4,5	68
70																4,3	70

* + 3,5 m Adapter

29,3m
82°

17,5-70m

96t

8,93x8,53m

360°

EN
13000

m	29,3*																m
	17,5	21	24,5	28	31,5	35	38,5	42	45,5	49	52,5	56	59,5	63	66,5	70	
11	37,5																11
12	37,5	33,3															12
13	37,5	33,2	29,4														13
14	37,5	33,1	29,3	26,1													14
16	37,5	33,1	29,2	26	22,6												16
18	37,5	33,1	29,2	25,8	22,4	19,8	17,5										18
20	36,3	33,1	29,2	25,6	22,2	19,7	17,4	15,4	13,6								20
22		33,1	29,2	25,5	22,1	19,5	17,3	15,3	13,6	12							22
24		29,6	29,2	25,4	22	19,4	17,2	15,2	13,5	11,9	10,6	9,4					24
26			29,2	25,4	22	19,3	17,1	15,1	13,4	11,8	10,6	9,4	8,3	7,3			26
28				25,4	22	19,3	17	15,1	13,3	11,8	10,5	9,3	8,2	7,3	6,4	5,5	28
30				23,1	22	19,3	17	15	13,3	11,7	10,4	9,2	8,2	7,2	6,4	5,5	30
32					21,6	19,3	17	15	13,2	11,6	10,4	9,2	8,1	7,2	6,3	5,5	32
34					17,7	19,2	17	15	13,2	11,6	10,3	9,1	8	7,1	6,3	5,5	34
36						17,8	17	14,7	13,2	11,6	10,3	9,1	8	7,1	6,2	5,4	36
38						14,4	16,7	14,4	13,2	11,5	10,2	9	7,9	7	6,2	5,4	38
40							14,7	14	13,2	11,5	10,2	9	7,9	6,9	6,1	5,3	40
42								13,4	13,2	11,4	10,1	8,9	7,8	6,9	6,1	5,3	42
44								12,2	13,2	11,3	10	8,8	7,7	6,8	6	5,2	44
46									12	11,2	9,9	8,7	7,6	6,7	5,9	5,1	46
48									10,3	11,1	9,8	8,6	7,5	6,6	5,8	5,1	48
50										10,6	9,8	8,5	7,4	6,5	5,7	5	50
52											9,6	8,4	7,3	6,4	5,6	4,9	52
54											9,1	8,4	7,3	6,3	5,6	4,8	54
56												8,4	7,2	6,2	5,5	4,7	56
58												7,7	7,2	6,2	5,4	4,6	58
60													7,2	6,2	5,4	4,5	60
62													6,5	6,2	5,3	4,4	62
64														6	5,3	4,4	64
66															5,3	4,3	66
68															5,1	4,3	68
70																4,3	70
72																4,2	72

* + 3,5 m Adapter

Bergheim 02271/465-0
Hürth 02233/204-0
Köln 0221/4744-0
Düsseldorf 0211/779257-0
Neuss 02131/152970

34,2m
82°

17,5-70m

96t

8,93x8,53m

360°

EN
13000

m	34,2*																m
	17,5	21	24,5	28	31,5	35	38,5	42	45,5	49	52,5	56	59,5	63	66,5	70	
12	32,1																12
13	32,1	28,8															13
14	32,1	28,7	25,5														14
16	32,1	28,7	25,5	22,7	19,8												16
18	32,1	28,7	25,4	22,6	19,8	17,4											18
20	32,1	28,7	25,4	22,5	19,7	17,4	15,4	13,6									20
22		28,7	25,4	22,5	19,6	17,3	15,4	13,6	12	10,6							22
24		28,7	25,4	22,5	19,6	17,3	15,3	13,5	11,9	10,6	9,4						24
26			25,4	22,5	19,6	17,2	15,2	13,5	11,9	10,6	9,4	8,3	7,3				26
28			25,4	22,5	19,6	17,2	15,2	13,4	11,8	10,5	9,4	8,3	7,3	6,4	5,6		28
30				22,5	19,6	17,2	15,2	13,4	11,8	10,5	9,3	8,2	7,3	6,4	5,6	4,7	30
32					19,6	17,2	15,2	13,4	11,8	10,4	9,3	8,2	7,2	6,4	5,6	4,7	32
34					19,1	17,2	15,2	13,4	11,7	10,4	9,2	8,2	7,2	6,3	5,5	4,7	34
36						17,2	15,2	13,4	11,7	10,4	9,2	8,1	7,2	6,3	5,5	4,7	36
38						16,3	15,2	13,4	11,7	10,4	9,2	8,1	7,1	6,3	5,5	4,7	38
40							15,1	13,4	11,7	10,4	9,2	8,1	7,1	6,2	5,5	4,7	40
42							13,5	13,2	11,7	10,4	9,2	8,1	7,1	6,2	5,5	4,7	42
44								12,8	11,7	10,4	9,2	8,1	7,1	6,2	5,4	4,6	44
46									11,7	10,3	9,1	8	7	6,1	5,4	4,6	46
48									11,5	10,3	9,1	7,9	7	6,1	5,4	4,6	48
50										10,3	9	7,9	6,9	6	5,3	4,6	50
52										9,8	9	7,8	6,8	5,9	5,2	4,5	52
54											9	7,8	6,7	5,8	5,1	4,4	54
56											8,4	7,7	6,7	5,8	5,1	4,3	56
58												7,7	6,7	5,7	5	4,3	58
60													6,7	5,7	5	4,2	60
62													6,6	5,7	4,9	4,1	62
64														5,7	4,9	4,1	64
66														5,5	4,9	4	66
68															4,9	4	68
70																4	70
72																3,8	72

* + 3,5 m Adapter

Duisburg 0203/99544-0
Gelsenkirchen 0209/366447-6
Berlin 030/8320999-0
Aachen 0241/529076
Wuppertal 0202/314166

WASEL
Schwerlastlogistik • Turmdrehkrane

39m
82°

17,5-70m

96t

8,93x8,53m

360°

EN
13000

m	39*																m
	17,5	21	24,5	28	31,5	35	38,5	42	45,5	49	52,5	56	59,5	63	66,5	70	
13	27,5																13
14	27,5	24,7															14
16	27,5	24,7	22	19,6													16
18	27,5	24,7	22	19,6	17,2	15,2											18
20	27,5	24,7	22	19,6	17,2	15,2	13,4										20
22	27,5	24,7	22	19,6	17,1	15,1	13,4	11,8	10,5								22
24		24,7	22	19,6	17,1	15,1	13,4	11,8	10,5	9,3	8,2						24
26			22	19,6	17,1	15,1	13,3	11,7	10,4	9,2	8,2	7,2					26
28			22	19,6	17,1	15,1	13,3	11,7	10,4	9,2	8,2	7,2	6,3	5,5			28
30				19,6	17,1	15,1	13,3	11,7	10,4	9,2	8,2	7,2	6,3	5,5	4,7	4	30
32				19,6	17,1	15,1	13,3	11,7	10,4	9,2	8,1	7,2	6,3	5,5	4,7	4	32
34					17,1	15,1	13,3	11,7	10,3	9,2	8,1	7,2	6,3	5,5	4,7	4	34
36					16,9	15,1	13,3	11,7	10,3	9,1	8,1	7,1	6,3	5,5	4,7	4	36
38						15,1	13,3	11,7	10,3	9,1	8,1	7,1	6,3	5,5	4,7	4	38
40							13,3	11,7	10,3	9,1	8,1	7,1	6,2	5,4	4,7	3,9	40
42							13,3	11,7	10,3	9,1	8,1	7,1	6,2	5,4	4,7	3,9	42
44								11,5	10,3	9,1	8,1	7,1	6,2	5,4	4,7	3,9	44
46								11,3	10,3	9,1	8,1	7,1	6,2	5,4	4,7	3,9	46
48									10,3	9,1	8,1	7,1	6,2	5,4	4,7	3,9	48
50										9,1	8,1	7,1	6,2	5,4	4,6	3,9	50
52										9,1	8,1	7,1	6,2	5,4	4,6	3,9	52
54											8,1	7	6,1	5,3	4,6	3,9	54
56											8,1	7	6,1	5,2	4,6	3,9	56
58												7	6,1	5,2	4,5	3,8	58
60												6,9	6,1	5,2	4,5	3,8	60
62													6,1	5,2	4,5	3,7	62
64														5,2	4,5	3,7	64
66														5,1	4,4	3,7	66
68															4,4	3,7	68
70															4,1	3,6	70
72																3,5	72

* + 3,5 m Adapter

Bergheim 02271/465-0
Hürth 02233/204-0
Köln 0221/4744-0
Düsseldorf 0211/779257-0
Neuss 02131/152970

43,9m
82°

17,5-70m

96t

8,93x8,53m

360°

EN
13000

m	43,9*																m
	17,5	21	24,5	28	31,5	35	38,5	42	45,5	49	52,5	56	59,5	63	66,5	70	
14	22,5																14
16	22,5	20,4	18,3														16
18	22,5	20,4	18,3	16,3	14,4												18
20	22,5	20,4	18,3	16,3	14,4	12,7											20
22	22,5	20,4	18,3	16,3	14,4	12,7	11,2	9,9									22
24		20,4	18,3	16,3	14,4	12,7	11,2	9,9	8,8	7,8							24
26		20,4	18,3	16,3	14,4	12,7	11,2	9,9	8,8	7,8	6,8						26
28			18,3	16,3	14,4	12,7	11,1	9,9	8,8	7,7	6,8	6	5,2				28
30				16,3	14,4	12,7	11,1	9,9	8,8	7,7	6,8	6	5,2	4,4	3,7		30
32				16,3	14,4	12,7	11,1	9,9	8,7	7,7	6,8	6	5,2	4,4	3,6	2,9	32
34					14,4	12,7	11,1	9,9	8,7	7,7	6,8	6	5,2	4,3	3,6	2,8	34
36					14,4	12,7	11,1	9,9	8,7	7,7	6,8	5,9	5,1	4,3	3,5	2,8	36
38						12,7	11,1	9,9	8,7	7,7	6,8	5,9	5	4,2	3,4	2,7	38
40						12,7	11,1	9,9	8,7	7,7	6,8	5,8	5	4,2	3,4	2,7	40
42							11,1	9,9	8,7	7,7	6,8	5,8	5	4,2	3,4	2,7	42
44								9,9	8,7	7,7	6,8	5,8	5	4,2	3,4	2,7	44
46								9,9	8,7	7,7	6,8	5,8	5	4,2	3,4	2,7	46
48									8,7	7,7	6,8	5,8	5	4,2	3,4	2,7	48
50									8,7	7,7	6,8	5,8	5	4,2	3,4	2,7	50
52										7,7	6,8	5,8	5	4,2	3,4	2,7	52
54											6,8	5,8	5	4,2	3,4	2,7	54
56											6,8	5,8	5	4,2	3,4	2,7	56
58												5,8	5	4,2	3,4	2,7	58
60												5,8	5	4,2	3,4	2,7	60
62													5	4,2	3,4	2,7	62
64													5	4,2	3,4	2,7	64
66														4,2	3,4	2,7	66
68															3,4	2,7	68
70															3,4	2,7	70
72																2,7	72
74																2,7	74

* + 3,5 m Adapter

48,7m
82°

17,5-59,5m

96t

8,93x8,53m

360°

EN
13000

m	17,5	21	24,5	28	31,5	35	48,7* 38,5	42	45,5	49	52,5	56	59,5	m
16	17,8	15,7												16
18	17,7	15,6	13,7	11,9										18
20	17,7	15,4	13,6	11,8	10,5	9,3								20
22	17,7	15,4	13,5	11,7	10,4	9,3	8,2							22
24		15,4	13,4	11,7	10,3	9,2	8,2	7,2	6,4					24
26		15,4	13,4	11,6	10,3	9,1	8,1	7,2	6,4	5,6	4,8			26
28			13,4	11,6	10,2	9,1	8,1	7,1	6,3	5,6	4,8	4		28
30			13,4	11,6	10,2	9	8	7,1	6,3	5,5	4,8	4	3,3	30
32				11,6	10,1	9	8	7,1	6,3	5,5	4,7	3,9	3,2	32
34					10,1	9	8	7	6,2	5,5	4,7	3,8	3,2	34
36					10,1	9	7,9	7	6,2	5,4	4,6	3,8	3,1	36
38						9	7,9	7	6,2	5,4	4,6	3,7	3	38
40						9	7,9	7	6,2	5,4	4,5	3,7	3	40
42							7,9	7	6,1	5,4	4,5	3,7	3	42
44							7,9	7	6,1	5,3	4,5	3,7	3	44
46								7	6,1	5,3	4,5	3,7	3	46
48									6,1	5,3	4,5	3,7	3	48
50									6,1	5,3	4,5	3,7	3	50
52										5,3	4,5	3,7	3	52
54										5,3	4,5	3,7	3	54
56											4,5	3,7	3	56
58											4,5	3,7	3	58
60												3,7	3	60
62													3	62
64													3	64

* + 3,5 m Adapter

Bergheim 02271/465-0
Hürth 02233/204-0
Köln 0221/4744-0
Düsseldorf 0211/779257-0
Neuss 02131/152970

53,9m	17,5-52,5m	96t	8,93x8,53m	360°	13000
82°					

m	17,5	21	24,5	28	31,5	53,6* 35	38,5	42	45,5	49	52,5	m
16	14,6											16
18	14,6	12,8	11									18
20	14,5	12,7	11	9,7								20
22	14,5	12,7	11	9,7	8,6	7,6						22
24	14,5	12,6	10,9	9,6	8,5	7,6	6,7	5,8				24
26		12,6	10,9	9,6	8,5	7,5	6,6	5,8	5	4,1		26
28			10,9	9,6	8,5	7,5	6,6	5,7	4,9	4	3,3	28
30			10,9	9,6	8,4	7,4	6,6	5,6	4,8	4	3,2	30
32				9,6	8,4	7,4	6,5	5,5	4,7	3,9	3,2	32
34				9,6	8,4	7,4	6,5	5,5	4,7	3,8	3,1	34
36					8,4	7,4	6,5	5,4	4,6	3,8	3	36
38					8,4	7,4	6,4	5,4	4,6	3,7	3	38
40						7,4	6,4	5,4	4,6	3,7	3	40
42							6,4	5,4	4,5	3,7	2,9	42
44							6,4	5,4	4,5	3,7	2,9	44
46								5,4	4,5	3,7	2,9	46
48								5,4	4,5	3,7	2,9	48
50									4,5	3,7	2,9	50
52										3,7	2,9	52
54										3,7	2,9	54
56											2,9	56
58											2,9	58

* + 3,5 m Adapter

58,5-73,1m
82°

17,5-45,5m

96t

8,93x8,53m

360°

13000

m	58,5*									m
	17,5	21	24,5	28	31,5	35	38,5	42	45,5	
18	11,3	9,7								18
20	11,3	9,7	8,6							20
22	11,2	9,7	8,6	7,6	6,6					22
24	11,2	9,7	8,6	7,5	6,5	5,5	4,7			24
26		9,6	8,6	7,4	6,4	5,5	4,6	3,8	3,1	26
28		9,6	8,6	7,4	6,4	5,4	4,5	3,7	3	28
30			8,6	7,3	6,3	5,3	4,4	3,6	3	30
32				7,3	6,3	5,3	4,4	3,6	2,9	32
34				7,3	6,2	5,2	4,4	3,5	2,9	34
36					6,2	5,2	4,3	3,5	2,8	36
38					6,2	5,2	4,3	3,4	2,8	38
40						5,2	4,3	3,4	2,8	40
42						5,2	4,3	3,4	2,7	42
44							4,3	3,4	2,7	44
46								3,4	2,7	46
48								3,4	2,7	48
50									2,7	50
52									2,7	52

* + 3,5 m Adapter

m	63,3*							68,2*					73,1*		m
	17,5	21	24,5	28	31,5	35	38,5	17,5	21	24,5	28	31,5	17,5	21	
18	8,5														18
20	8,5	7,2						5,8					3,5		20
22	8,4	7,1	6,1	5,1				5,7	4,6	3,8			3,4	2,6	22
24	8,4	7	6	5	4,2	3,4		5,6	4,5	3,7	2,9	2,3	3,3	2,6	24
26		7	5,9	4,9	4,1	3,3	2,6	5,5	4,5	3,6	2,9	2,2	3,3	2,5	26
28		6,9	5,9	4,9	4,1	3,3	2,6		4,4	3,6	2,8	2,2		2,5	28
30			5,8	4,8	4	3,2	2,5			3,6	2,8	2,1		2,5	30
32			5,8	4,8	4	3,2	2,5			3,6	2,7	2,1			32
34				4,8	4	3,1	2,4				2,7	2,1			34
36					4	3,1	2,4				2,7	2,1			36
38					4	3,1	2,4					2,1			38
40						3,1	2,4					2,1			40
42						3,1	2,4								42
44							2,4								44
46							2,4								46

* + 3,5 m Adapter

Bergheim 02271/465-0
Hürth 02233/204-0
Köln 0221/4744-0
Düsseldorf 0211/779257-0
Neuss 02131/152970